LENGTEDOORSNEDE

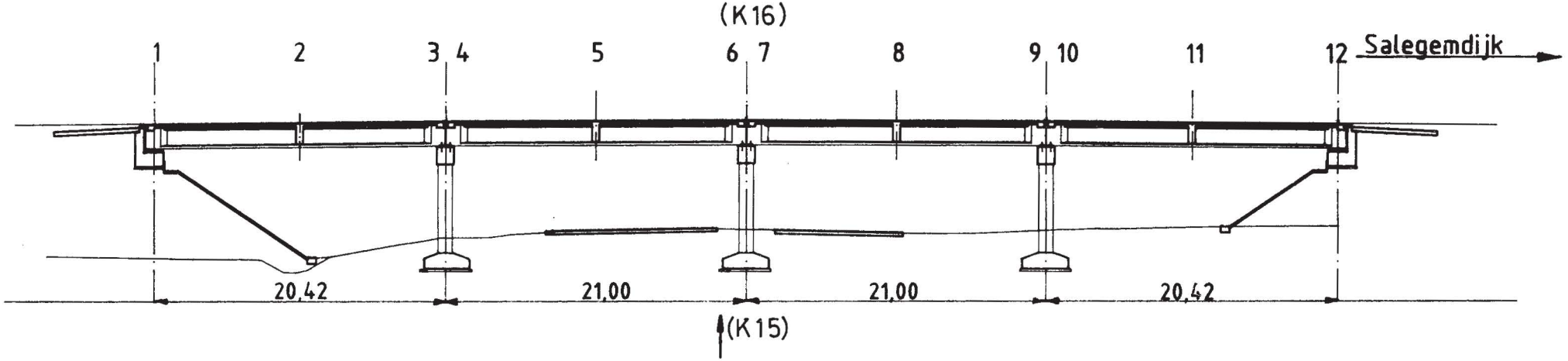

DWARSDOORSNEDE

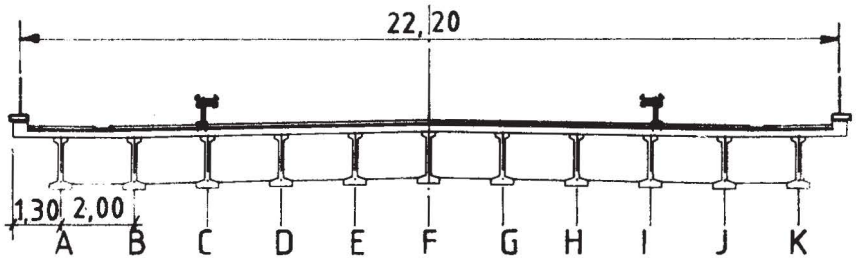

nummering van de onderdelen

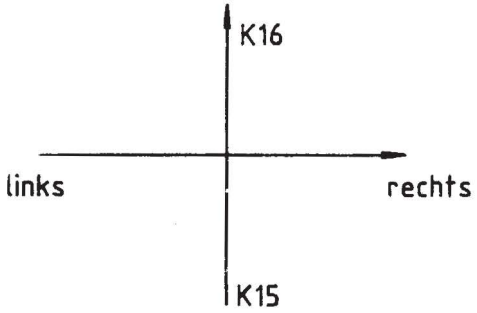

Brug over de N49 in de verkeerswisselaar t.h.v. Salegemdijk te SINT-GILLIS-WAAS
Vnr. 8030 Idn. 9.049.005.8
Burgerlijke klasse 90/15 0/20 0/30

BIJLAGE 5

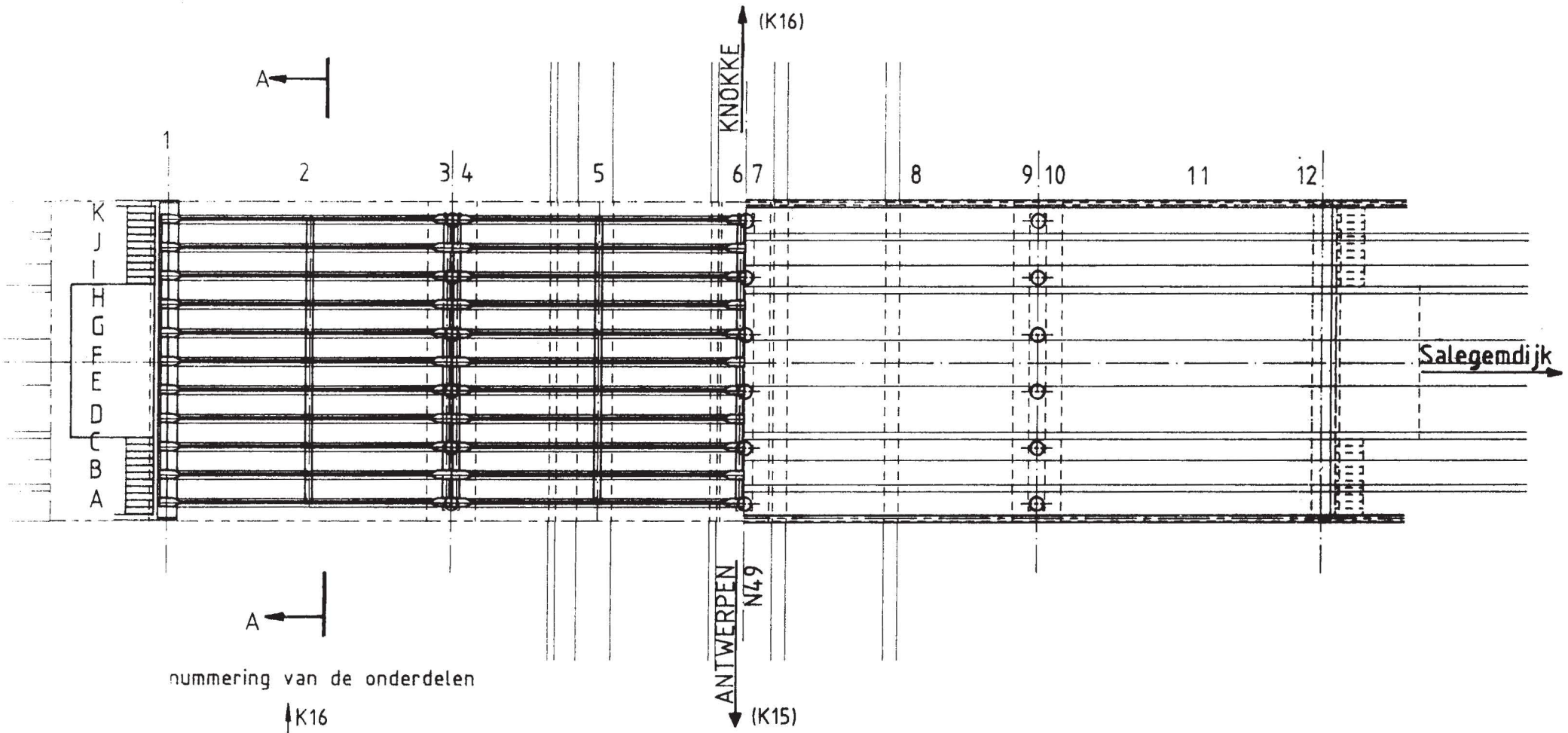

nummering van de onderdelen

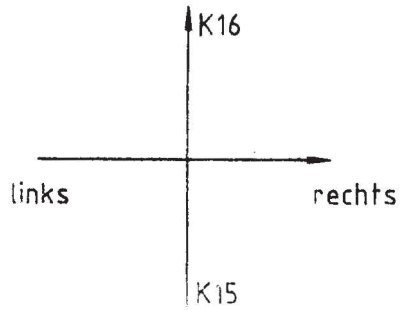

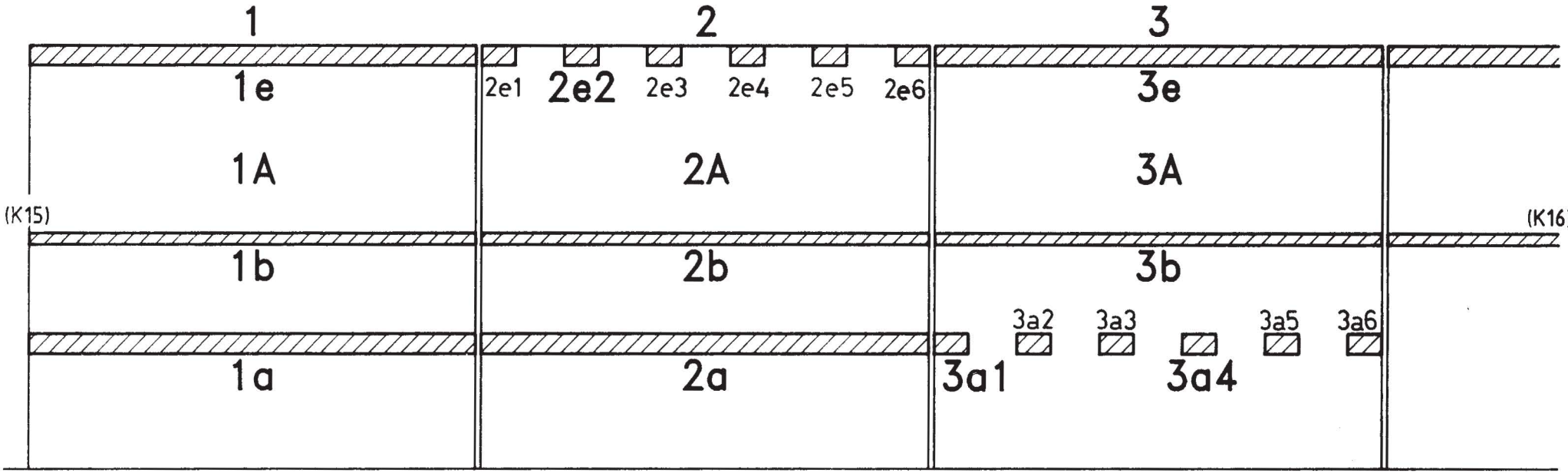

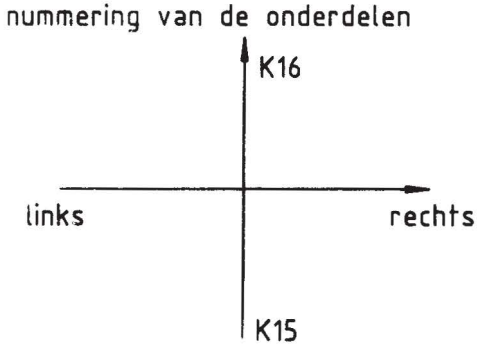

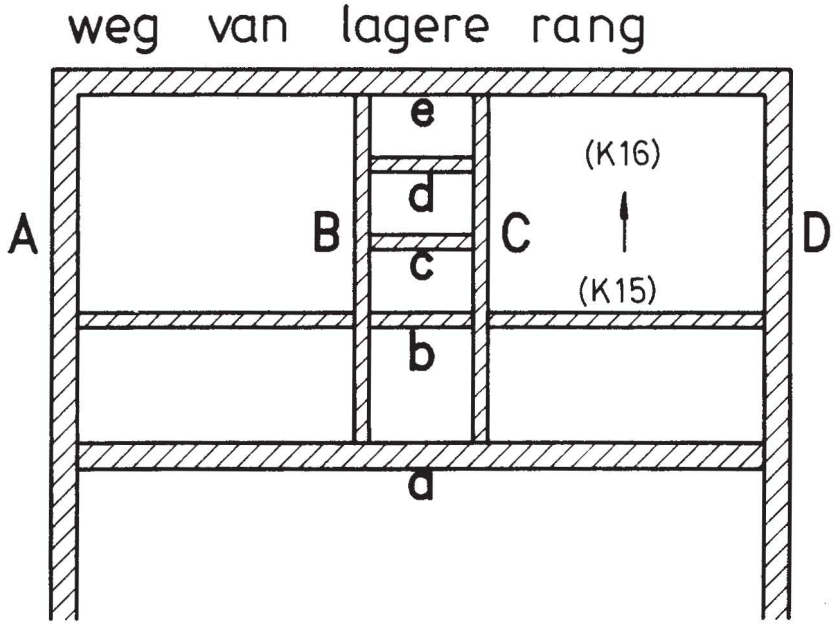

WAND A

+ doorsneden van bodemplaat (a), tussenplaat (b) en dakplaat (e)
(al dan niet continu)

TUNNELDOORSNEDE

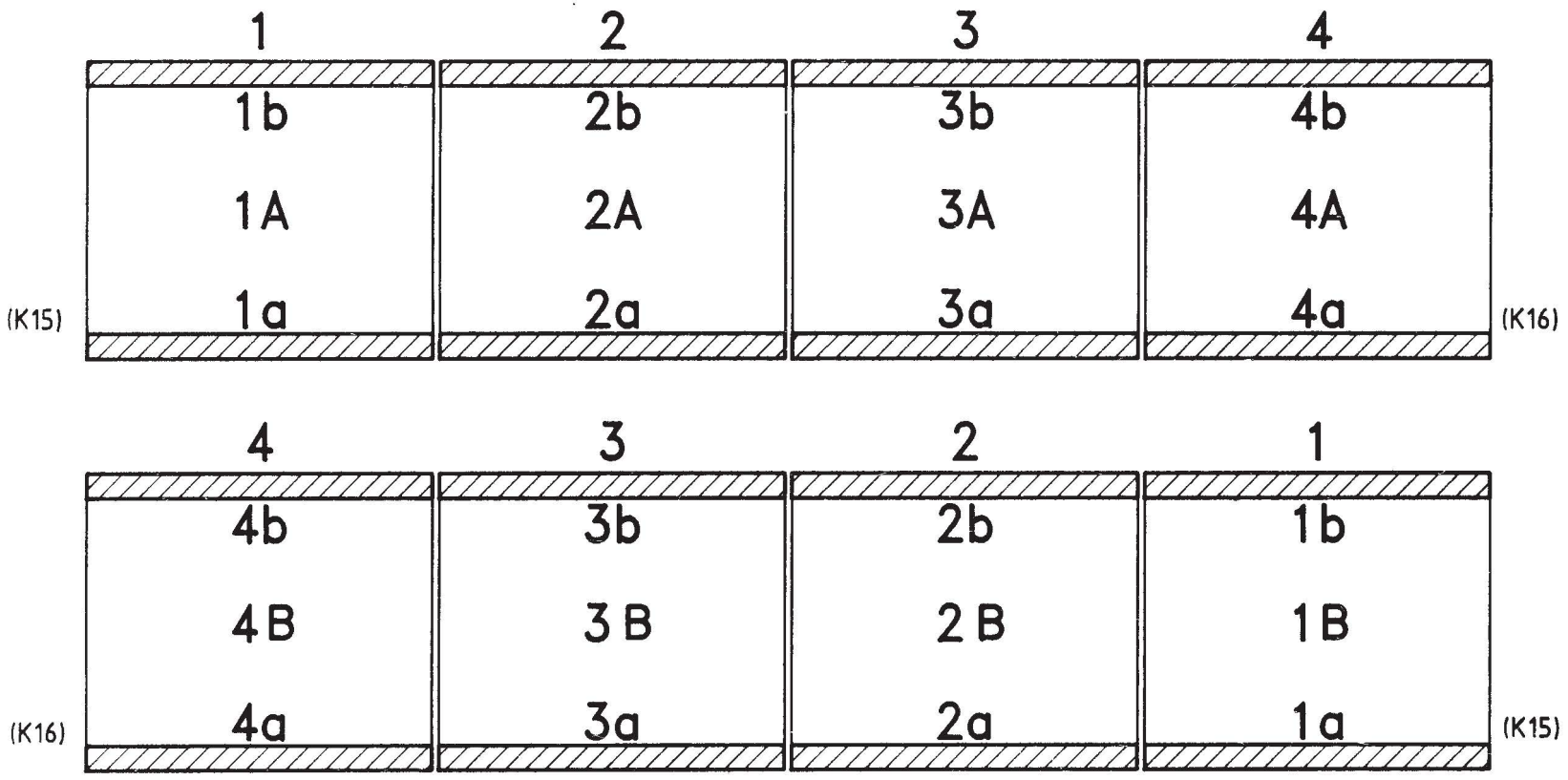

WAND A

+ doorsneden van bodemplaat (a) en dakplaat (b)

WAND B

+ doorsneden van bodemplaat (a) en dakplaat (b)

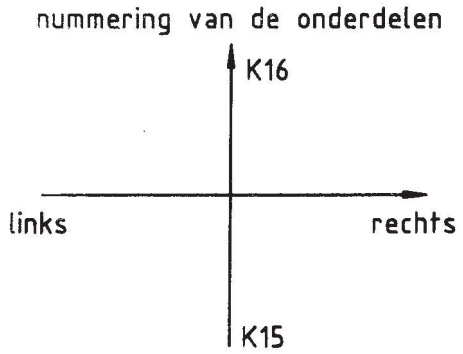

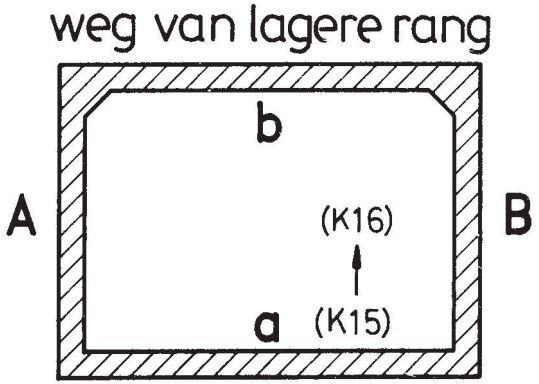

KLASSIEKE DOORSNEDE VAN EEN KOKERBRUG